DVERE CENTURION

cenník

10.7.2021

DVEROVÉ KRÍDLO

NOVÝ MODEL AFRO LOFT

[B]: Alba (AA), Amber (AB), Arctic (AT), Bianco (BG), Catania (CT), Dado (DO), Lemon (LJ), Nordic (NO)*, Ofram (OR), Pínia (PI), Silver (SL), Somo (SO), Tabaco (TJ), Trufla (TF)
*do vypredania zásob
[C]: Alaska (AS), Eko (EM), Fredo (FM), Grafit (GM)*, Magnólia (MM)*, Nero (NE), Platino (PM)
*netýka sa modelu MC/D
informácie o modeloch v katalógu na stránkach: 10-11

AL/S

AL/R

AL/D

	€ S DPH/€ BEZ DPH
[B]	**239,00**/199,17
[C]	**279,00**/232,50

	€ S DPH/€ BEZ DPH
[B]	**249,00**/207,50
[C]	**289,00**/240,83

MC/S

MC/R

MC/D

	€ S DPH/€ BEZ DPH
[B]	**219,00**/182,50
[C]	**249,00**/207,50

	€ S DPH/€ BEZ DPH
[B]	**219,00**/182,50
[C]	**259,00**/215,83

DVEROVÉ KRÍDLO

AFRO

[B]: Alba (AA), Amber (AB), Arctic (AT), Bianco (BG), Catania (CT), Dado (DO), Lemon (LJ), Nordic (NO)*, Ofram (OR), Pínia (PI), Silver (SL), Somo (SO), Tabaco (TJ), Trufla (TF)
*do vypredania zásob
[C]: Alaska (AS), Eko (EM), Fredo (FM), Grafit (GM)*, Magnólia (MM)*, Platino (PM)
*výlučne v modeli AFRO (MT)
informácie o modeloch v katalógu na stránkach: 12-13

MT/P

MT/M

NOVÝ MODEL

MT/S

NOVÝ MODEL

MT/R

MT/D

	€ S DPH/€ BEZ DPH
[B]	**209,00**/174,17
[C]	**249,00**/207,50

RF/D

	€ S DPH/€ BEZ DPH
[B]	**209,00**/174,17
[C]	**249,00**/207,50

DVEROVÉ KRÍDLO

TOSKANIA

[B]: Amber (AB), Bianco (BG), Tabaco (TJ)
[C]: Alaska (AS)
informácie o modeloch v katalógu na stránkach: 16-17

TO/P

TO/L

TO/D

	€ S DPH/€ BEZ DPH
[B]	**219,00**/182,50
[C]	**249,00**/207,50

[B]: Bianco (BG), Catania (CT)
[C]: Alaska (AS), Beton (BT), Eko (EM), Platino (PM)
informácie o modeloch v katalógu na stránkach: 20-21

DVEROVÉ KRÍDLO
PROWANSIA

PO/P

PW/P

	€ S DPH/€ BEZ DPH
[B]	**219,00**/182,50
[C]	**259,00**/215,83

[B]: Amber (AB), Bianco (BG), Tabaco (TJ)
informácie o modeloch v katalógu na stránkach: 22-23

DVEROVÉ KRÍDLO
ONTARIO

ON/P

ON/L

ON/R

ON/S

ON/D

	€ S DPH/€ BEZ DPH
[B]	**199,00**/165,83

[B]: Bianco (BG), Lemon (LJ), Somo (SO), Tabaco (TJ)
[C]: Alaska (AS), Eko (EM), Fredo (FM), Grafit (GM), Magnólia (MM), Platino (PM)
informácie o modeloch v katalógu na stránkach: 38-39

DVEROVÉ KRÍDLO
NICEA

N1/P

N1/L

N1/R

N1/S

N1/M

N1/T

N1/D

	€ S DPH/€ BEZ DPH
[B]	**199,00**/165,83
[C]	**239,00**/199,17

DVEROVÉ KRÍDLO
SEMKO

[B]: Alba (AA), Amber (AB), Arctic (AT), Bianco (BG), Catania (CT), Dado (DO), Lemon (LJ), Nordic (NO)*, Ofram (OR), Pínia (PI), Silver (SL), Somo (SO), Tabaco (TJ), Trufla (TF)
*do vypredania zásob
[C]: Alaska (AS), Eko (EM), Fredo (FM), Platino (PM)
informácie o modeloch v katalógu na stránkach: 26-27

SE/P **SE/R** **SE/T** **SE/D** **SM/P** **SM/R** **SM/N** **SM/D**

	€ S DPH/€ BEZ DPH
[B]	**199,00**/165,83
[C]	**229,00**/190,83

SR/P **SR/L** **SR/R** **SR/D** **SG/P** **SG/L** **SG/R** **SG/D**

	€ S DPH/€ BEZ DPH
[B]	**199,00**/165,83
[C]	**229,00**/190,83

SK/M **SK/S**

	€ S DPH/€ BEZ DPH
[B]	**199,00**/165,83
[C]	**229,00**/190,83

DVEROVÉ KRÍDLO
INOX

[B]: Alba (AA), Amber (AB), Arctic (AT), Bianco (BG), Catania (CT), Dado (DO), Lemon (LJ), Nordic (NO)*, Ofram (OR), Pínia (PI), Silver (SL), Somo (SO), Tabaco (TJ), Trufla (TF)
*do vypredania zásob
[C]: Alaska (AS), Eko (EM), Fredo (FM), Grafit (GM), Magnólia (MM), Platino (PM)
informácie o modeloch v katalógu na stránkach: 30-31

S4/P S4/L S4/R S4/S S4/D

	€ S DPH/€ BEZ DPH
[B]	**199,00**/165,83
[C]	**239,00**/199,17

S5/P S5/L S5/R S5/S S5/M S5/D

	€ S DPH/€ BEZ DPH
[B]	**199,00**/165,83
[C]	**239,00**/199,17

DVEROVÉ KRÍDLO
SOFIA

[A]: Buk (BP),
[B]: Alba (AA), Amber (AB), Arctic (AT), Bianco (BG), Catania (CT), Dado (DO), Dub (DB), Lemon (LJ), Nordic (NO)*, Ofram (OR), Pínia (PI), Silver (SL), Somo (SO), Tabaco (TJ), Trufla (TF)
*do vypredania zásob
[C]: Alaska (AS), Beton (BT), Eko (EM), Fredo (FM), Grafit (GM), Koral (KL), Magnólia (MM), Marrone (MR), Platino (PM), Royal (RL)
informácie o modeloch v katalógu na stránkach: 44-45

1S/P 2S/P 3S/P

	€ S DPH/€ BEZ DPH
[B]	**179,00**/149,17
[C]	**229,00**/190,83

SF/P

	€ S DPH/€ BEZ DPH
BUK [BP], DUB [DB]	**66,00**/55,00
[B]	**96,00**/80,00
[C]	**149,00**/124,17

DVEROVÉ KRÍDLO
MONACO

[B]: Alba (AA), Amber (AB), Arctic (AT), Bianco (BG), Catania (CT), Dado (DO), Lemon (LJ), Nordic (NO)*, Ofram (OR), Pínia (PI), Silver (SL), Somo (SO), Tabaco (TJ), Trufla (TF)
*do vypredania zásob
[C]: Alaska (AS), Eko (EM), Fredo (FM), Grafit (GM), Magnólia (MM), Platino (PM)
informácie o modeloch v katalógu na stránkach: 34-35

M3/P

M3/L

M3/R

M3/D

M4/P

M4/L

M4/R

M4/S

	€ S DPH/€ BEZ DPH
[B]	**189,00**/157,50
[C]	**229,00**/190,83

M4/D

M5/P

M5/L

M5/R

M5/S

M5/N

M5/D

	€ S DPH/€ BEZ DPH
[B]	**189,00**/157,50
[C]	**229,00**/190,83

DVEROVÉ KRÍDLO
HAGA

[A]: Buk (BP)
[B]: Arctic (AT), Bianco (BG), Catania (CT), Dub (DB), Lemon (LJ), Ofram (OR), Silver (SL), Somo (SO), Tabaco (TJ)
informácie o modeloch v katalógu na stránkach: 40-41

H1/P

H1/L

H1/S

H4/P

H4/L

H4/R

H4/S

H4/D

		€ S DPH/€ BEZ DPH
[B]	**149,00**/124,17	**189,00**/157,50

[A]: Buk (BP)
[B]: Dub (DB), Bianco (BG)
informácie o modeloch v katalógu na stránkach: 42-43

DVEROVÉ KRÍDLO
MANHATTAN

MA/P

MA/L

MA/R

MA/S

MA/D

	€ S DPH/€ BEZ DPH
[A]	
[B]	**179,00**/149,17

ET/P

ET/L

ET/S

ET/D

MN/P

MN/L

MN/S

MN/D

					€ S DPH/€ BEZ DPH
[A]					
[B]	**159,00**/132,50	**129,00**/107,50	**139,00**/115,83	**169,00**/140,83	

[A]: Buk (BP)
[B]: Arctic (AT), Bianco (BG), Catania (CT), Dub (DB), Lemon (LJ), Ofram (OR), Silver (SL), Somo (SO), Tabaco (TJ)
informácie o modeloch v katalógu na stránkach: 40-41

DVEROVÉ KRÍDLO
HAGA

HV/L

HV/S

H5/P

H5/L

H5/R

H5/S

H5/M

H5/D

								€ S DPH/€ BEZ DPH
[A]	**101,00**/84,17	**121,00**/100,83	-	-	-	-	-	-
[B]								**179,00**/149,17

MODEL DOTERAZ DOSTUPNÝ AKO **VESTO**

DVEROVÉ KRÍDLO
DAKAR

[D]: Antracit (AC), Dub (DC), Gris (GC), Lumino (LC), Noce (NC), Šedá (PC), Snow (SC)
informácie o modeloch v katalógu na stránkach: 46-47

DA/P

DA/L

DA/S

DA/M

DA/D

D1/P

D2/P

	DA/P	DA/L	DA/S	DA/M	DA/D	D1/P	D2/P
							€ S DPH/€ BEZ DPH
[D]	**149,00**/124,17	**189,00**/157,50	**209,00**/174,17	**219,00**/182,50	**239,00**/199,17		**249,00**/207,50

KOMPLET DO MODELU DP/P

DP/P

	€ S DPH/€ BEZ DPH
[D]	**299,00**/249,17

Pevná drevená zárubňa typ Z 100x45mm pre verziu DP/P*		**129,00**/107,50
Štvrťvalček vo farbách RAL (Antracit, Gris, Šedá, Snow)**	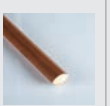	**20,00**/16,67
Lišta L/M8 80mm	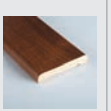	**38,00**/31,67

* Výbava dverí (krídlo a zárubňa) pevné bezpečnostné trny – symbol „B" v predposlednej položke kódu.
** S ohľadom na typ povrchu krídla a zárubne (CPL) štvrťvalčeky vo farbách Antracit (AC), Gris (GC), Šedá (PC), Snow (SC) ako set k dverám Dakar sú lakované približnou farbou z palety RAL.

BAZALT

DVERE

B1/A,P

B2 /A,P

B3 /A,P

BI/A, BI/P

BP/A, BP/P

KOMPLET: KRÍDLO
+ PEVNÁ ZÁRUBŇA TYP Z 100x45mm
+ PRAH

[B]: Amber (AB), Lemon (LJ), Silver (SL), Somo (SO)
[C]: Beton (BT), Eko (EM), Fredo (FM), Grafit (GM), Koral (KL), Marrone (MR), Royal (RL)
informácie o modeloch v katalógu na stránkach: 48-49

TYP A	**€ S DPH**/€ BEZ DPH		**€ S DPH**/€ BEZ DPH
[B]	**499,00**/415,83	[B]	**449,00**/374,17
[C]	**509,00**/424,17	[C]	**459,00**/382,50
TYP P	**€ S DPH**/€ BEZ DPH		**€ S DPH**/€ BEZ DPH
[B]	**509,00**/424,17	[B]	**469,00**/390,83
[C]	**519,00**/432,50	[C]	**469,00**/390,83

TECHNICKÉ DVERE

FOGO EI2 30

KOMPLET

[B]: Alba (AA), Amber (AB), Arctic (AT), Buk (BU)*, Catania (CT), Dado (DO), Dub (DB)*, Lemon (LJ), Nordic (NO)**, Ofram (OR), Pínia (PI), Silver (SL), Somo (SO), Tabaco (TJ), Trufla (TF)
*krídla fóliované
**do vypredania zásob
[C]: Alaska (AS), Beton (BT), Eko (EM), Fredo (FM), Grafit (GM), Koral (KL), Magnólia (MM), Marrone (MR), Platino (PM), Royal (RL)
[D]: Antracit (AC), Dub (DC), Gris (GC), Lumino (LC), Noce (NC), Šedá (PC), Snow (SC)
informácie o modeloch v katalógu na stránkach: 52-53 (F1, F2)

	F1/P, F2/P	F1/S, F2/S	F1/M, F2/M
	70, 80, 90, 100	70, 80, 90, 100	70, 80, 90, 100

			€ S DPH/€ BEZ DPH
F1	**709,00**/590,83	**1229,00**/1024,17	**949,00**/790,83
URČENÉ DO KOVOVÝCH PROTIPOŽIARNYCH ZÁRUBNÍ	**469,00**/390,83	**1049,00**/874,17	**759,00**/632,50

			€ S DPH/€ BEZ DPH
F2	**729,00**/607,50	**1299,00**/1082,50	**999,00**/832,50

OBLOŽKOVÁ ZÁRUBŇA K DVERÁM FOGO - MOŽNOSTI OBLOŽKOVEJ ZÁRUBNE

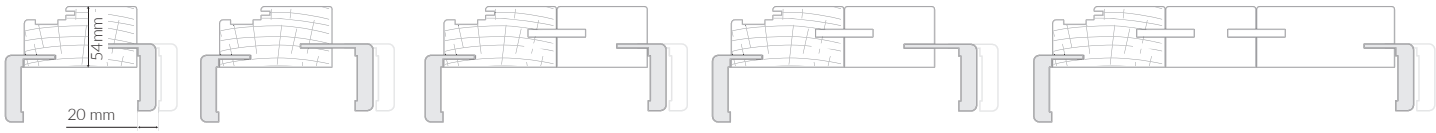

S OBLOŽKOU STANDARD | S OBLOŽKOU PREDĹŽENOU | S OBLOŽKOU STANDARD | S OBLOŽKOU PREDĹŽENOU | S OBLOŽKOU STANDARD

OBLOŽKOVÁ ZÁRUBŇA K PROTIPOŽIARNYM DVERÁM FOGO														
SYMBOL	B	C	D	E	F	G	H	I	J	K	1	2	3	4
HRÚBKA MÚRU V MM	100-120	120-140	140-160	160-180	180-200	200-220	220-240	240-260	260-280	280-300	300-320	320-340	340-360	360-380
ZLOŽENIE STREDOVÝCH ČASTÍ	100	100	140	140	100+75	100+100	100+120	100+140	100+160	100+180	100+200	100+220	100+ 120+120	100+ 120+140
OBLOŽKA	standard	predĺžená	standard	predĺžená	predĺžená	standard	standard	standard	standard	standard	standard	standard	standard	standard
PRÍPLATOK ZA OBLOŽKOVÚ ZÁRUBŇU K PROTIPOŽIARNYM DVERÁM OD ROZMERU 70 DO 90														
€ S DPH /€ BEZ DPH	**80,00** /66,44	**90,00** /75,03	**124,00** /103,66	**126,00** /105,38	**115,00** /95,93	**122,00** /101,95	**128,00** /106,81	**134,00** /111,68	**140,00** /116,55	**146,00** /121,42	**151,00** /125,71	**156,00** /130,30	**168,00** /139,75	**174,00** /144,61
PRÍPLATOK ZA OBLOŽKOVÚ ZÁRUBŇU K PROTIPOŽIARNYM DVERÁM ROZMER JEDNOKRÍDLOVEHO KRÍDLA 100, 110														
€ S DPH /€ BEZ DPH	**117,00** /97,36	**132,00** /110,25	**183,00** /152,63	**187,00** /156,07	**170,00** /142,04	**181,00** /150,91	**189,00** /157,50	**198,00** /164,95	**207,00** /172,10	**215,00** /179,26	**224,00** /186,42	**232,00** /193,01	**249,00** /207,33	**257,00** /214,20

NADSVETLÍKY K OBLOŽKOVEJ ZÁRUBNI (CENA ZA 1 BEŽNÝ METER)

	SYMBOL	VEĽKOSŤ mm	
N/SW	A	75-95	**63,00 € S DPH** /52,50 € BEZ DPH. dostupné vo všetkých farbách
	B	95-115	
	C	120-140	
	D	140-160	
	E	160-180	
	F	180-200	
	G	200-220	
	H	220-240	
	I	240-260	
	J	260-280	
	K	280-300	

OBVOD ZÁRUBNE (BM) = $(Sz+Hz) \times 2$

NADSVETLÍKY K PEVNEJ ZÁRUBNI MF

Cena za 1 bm svetlíka MF/Z	**63,00**/52,50

TABUĽKA 1: ODPORÚČANÉ BEZPEČNÉ SKLO DO NADSVETLÍKOV

	CENA ZA 1m²
Sklo bezpečné 2.2.1. (matné)	**103,00**/85,83
Sklo bezpečné 3.3.1. (číre)	
Lakmat	**31,00**/25,83

PLOCHA PRESKLENIA (m²) = $(Sz \times Hz)$

CENA NADSVETLÍKA = **OBVOD ZÁRUBNE (BM)** $((S_Z+H_Z)x2)$ X **63,00**/52,50 + **PLOCHA PRESKLENIA (m²)** $(S_Z x H_Z)$ X **CENA ZA 1m² SKLA (TABUĽKA 1)**

NADSVETLÍKY

N/SW, N/MF

podrobné informácie v katalógu na stránke: 71

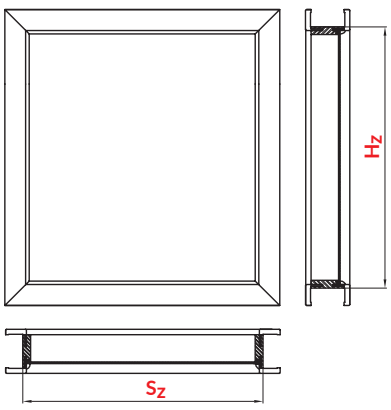

S_Z - šírka nadsvetlíka
H_Z - výška nadsvetlíka

TECHNICKÉ DVERE

AKUSTIK

[B]: Alba (AA), Amber (AB), Arctic (AT), Buk (BU)*, Catania (CT), Dado (DO), Dub (DB)*, Lemon (LJ), Nordic (NO)**, Ofram (OR), Pínia (PI), Silver (SL), Somo (SO), Tabaco (TJ), Trufla (TF)
*krídla fóliované
**do vypredania zásob
[C]: Alaska (AS), Beton (BT), Eko (EM), Fredo (FM), Grafit (GM), Koral (KL), Magnólia (MM), Marrone (MR), Platino (PM), Royal (RL)
[D]: Antracit (AC), Dub (DC), Gris (GC), Lumino (LC), Noce (NC), Šedá (PC), Snow (SC)
informácie o modeloch v katalógu na stránkach: 50-51

A1/P

Rw30dB

A2/P

Rw32dB

A4/P

Rw42dB

	A1/P	A2/P	A4/P
			€ S DPH/€ BEZ DPH
[B]	**269,00**/224,17		
[C]	**309,00**/257,50	**379,00**/315,83	**1229,00**/1024,17
[D]	**329,00**/274,17		

ROZŠÍRENIE PROFILU OBLOŽKOVEJ ZÁRUBNE K DVERÁM AKUSTIK A4 42dB OD 150 DO 370 mm											
symbol	A	B	C	D	E	F	G	H	I	J	K
hrúbka múru v mm	150-170	170-190	190-210	210-230	230-250	250-270	270-290	290-310	310-330	330-350	350+370
zloženie stredových častí	150	150	150+40	150+40	150+80	150+80	150+120	150+120	150+160	150+160	150+200
obložka	standard	predĺžená	standard	predĺžená	standard	predĺžená	standard	predĺžená	standard	predĺžená	standard
S OBLOŽKOU STANDARD	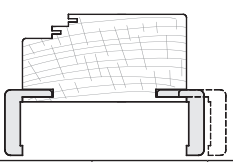	S PREDĺŽENOU OBLOŽKOU	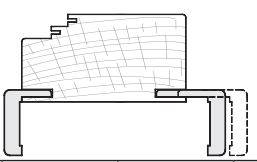	S OBLOŽKOU STANDARD	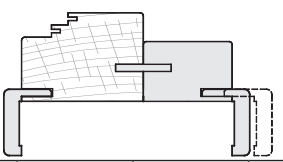	S PREDĺŽENOU OBLOŽKOU	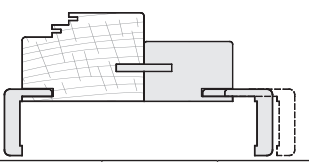				
€ S DPH /€ BEZ DPH	**80,00** /66,44	**90,00** /75,03	**107,00** /89,35	**109,00** /90,49	**127,00** /105,67	**129,00** /107,67	**146,00** /121,42	**148,00** /123,42	**165,00** /137,17	**166,00** /138,31	**182,00** /152,06

DVERE BEZFALCOVÉ

CENA OBLOŽKOVEJ ZÁRUBNE K BEZFALCOVÝM DVERÁM (VO VYBRANEJ FARBE KRÍDLA)

SYMBOL BEZFALCOVEJ ZÁRUBNE H/SB	HRÚBKA MÚRU [R]	FARBY: AMBER, BIANCO, SILVER, TABACO **€ S DPH**/€ BEZ DPH	FARBA: ALASKA, MAGNÓLIA, EKO, PLATINO, NERO **€ S DPH**/€ BEZ DPH
A	88-108	**229,00**/190,83	**239,00**/199,17
B	108-128	**229,00**/190,83	**249,00**/207,50
P ROZŠIRUJÚCA OBLOŽKA	128-148		
C	133-153	**239,00**/199,17	**249,00**/207,50
D	153-173		
E	173-193	**249,00**/207,50	**269,00**/224,17
F	193-213		
G	213-233		
H	233-253		

H/SB	HRÚBKA MÚRU [R]	ZLOŽENIE 2 STREDOVÝCH ČASTÍ	FARBY: AMBER, BIANCO, SILVER, TABACO **€ S DPH**/€ BEZ DPH	FARBA: ALASKA, MAGNÓLIA, EKO, PLATINO, NERO **€ S DPH**/€ BEZ DPH
I	253-273	140+100	**269,00**/224,17	**299,00**/249,17
J	273-293	140+120		
K	293-313	140+140		
1	313-333	140+160	**289,00**/240,83	**309,00**/257,50
2	333-353	140+180		
3	353-373	140+200	**299,00**/249,17	**319,00**/265,83
4	373-393	140+220		
5	393-413	220+160		
6	413-433	220+180	**319,00**/265,83	**339,00**/282,50
7	433-453	220+200		
8	453-473	220+220		

H/SB	HRÚBKA MÚRU [R]	ZLOŽENIE 3 STREDOVÝCH ČASTÍ	FARBY: AMBER, BIANCO, SILVER, TABACO **€ S DPH**/€ BEZ DPH	FARBA: ALASKA, MAGNÓLIA, EKO, PLATINO, NERO **€ S DPH**/€ BEZ DPH
9	473-493	220+120+120	**339,00**/282,50	**359,00**/299,17
0	493-513	220+140+120		

DOPLNKY ZA PRÍPLATOK

1	Vetracie otvory z PVC (1 rad)	**10,00**/8,33
2	Ventilačný výfrez	**10,00**/8,33
3	Skrátenie dverí vo výrobe do 60 mm	**17,00**/14,17
4	Skrátenie zárubne vo výrobe do 60 mm	**17,00**/14,17
5	Tretí pánt	**35,00**/29,17
6	Zárubňa rezaná pod uhlom 90°	**22,00**/18,33

CENA SETU = **CENA KRÍDLA BEZFALCOVÉHO str. 12-15** + **CENA ZÁRUBNE tabuľka vyššie** + **TRETÍ PÁNT + 35,00 € S DPH (na vyžiadanie)**

POZOR ! SYMBOL MODELU BEZFALCOVÝCH DVERÍ JE URČENÝ NA ZAČIATKU KÓDU SYMBOL BEZFALCOVEJ ZÁRUBNE H/SB

DVEROVÉ KRÍDLO BEZFALCOVÉ

AFRO

[B]: Amber (AB), Bianco (BG), Silver (SL), Tabaco (TJ)
[C]: Alaska (AS), Magnólia (MM)*, Eko (EM), Platino (PM)
*výlučne v modelu MT
informácie o modeloch v katalógu na stránke: 57

MT/P

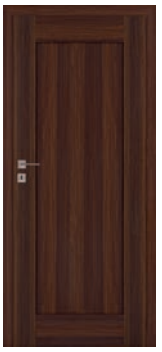

MT/M

MT/S

MT/R

MT/D

	€ S DPH/€ BEZ DPH
[B]	**239,00**/199,17
[C]	**279,00**/232,50

RF/D

	€ S DPH/€ BEZ DPH
[B]	**239,00**/199,17
[C]	**279,00**/232,50

DVEROVÉ KRÍDLO BEZFALCOVÉ

AFRO LOFT

[B]: Amber (AB), Bianco (BG), Silver (SL), Tabaco (TJ)
[C]: Alaska (AS), Magnólia (MM)*, Eko (EM), Platino (PM)
* Ne týka sa MC/D
informácie o modeloch v katalógu na stránke: 57

MODELY SO SKLOM

AL/S

AL/R

AL/D

		€ S DPH/€ BEZ DPH
[B]	**269,00**/224,17	**279,00**/232,50
[C]	**309,00**/257,50	**319,00**/265,83

MODELY S ČIERNYM PANELOM

MC/S

MC/R

MC/D

		€ S DPH/€ BEZ DPH
[B]	**239,00**/199,17	**249,00**/207,50
[C]	**279,00**/232,50	**279,00**/232,50

DVEROVÉ KRÍDLO BEZFALCOVÉ

NICEA

[B]: Bianco (BG), Tabaco (TJ)
[C]: Alaska (AS), Magnólia (MM), Eko (EM), Platino (PM)
informácie o modeloch v katalógu na stránke: 61

N1/P

N1/L

N1/R

N1/S

N1/M

N1/T

N1/D

	€ S DPH/€ BEZ DPH
[B]	**229,00**/190,83
[C]	**269,00**/224,17

[B]: Amber (AB), Bianco (BG), Silver (SL), Tabaco (TJ)
[C]: Alaska (AS), Eko (EM), Platino (PM)
informácie o modeloch v katalógu na stránke: 58

DVEROVÉ KRÍDLO BEZFALCOVÉ

SEMKO

SE/P

SE/R

SE/T

SE/D

SM/P

SM/R

SM/N

SM/D

	€ S DPH/€ BEZ DPH
[B]	**229,00**/190,83
[C]	**259,00**/215,83

SR/P

SR/L

SR/R

SR/D

SG/P

SG/L

SG/R

SG/D

	€ S DPH/€ BEZ DPH
[B]	**229,00**/190,83
[C]	**259,00**/215,83

SK/M

SK/S

	€ S DPH/€ BEZ DPH
[B]	**229,00**/190,83
[C]	**259,00**/215,83

DVEROVÉ KRÍDLO BEZFALCOVÉ

INOX

[B]: Amber (AB), Bianco (BG), Silver (SL), Tabaco (TJ)
[C]: Alaska (AS), Magnólia (MM), Eko (EM), Platino (PM)
informácie o modeloch v katalógu na stránke: 59

S4/P S4/L S4/R S4/S S4/D S5/P S5/L S5/R

	€ S DPH/€ BEZ DPH
[B]	**229,00**/190,83
[C]	**269,00**/224,17

S5/S S5/M S5/D

	€ S DPH/€ BEZ DPH
[B]	**229,00**/190,83
[C]	**269,00**/224,17

DVEROVÉ KRÍDLO BEZFALCOVÉ

TOSKANIA

[B]: Amber (AB), Bianco (BG), Tabaco (TJ)
[C]: Alaska (AS)
informácie o modeloch v katalógu na stránke: 61

TO/P TO/L TO/D

	€ S DPH/€ BEZ DPH
[B]	**249,00**/207,50
[C]	**279,00**/232,50

[B]: Amber (AB), Bianco (BG), Silver (SL), Tabaco (TJ)
[C]: Alaska (AS), Magnólia (MM), Eko (EM), Platino (PM)
informácie o modeloch v katalógu na stránke: 60

DVEROVÉ KRÍDLO BEZFALCOVÉ

MONACO

M3/P

M3/L

M3/R

M3/D

M4/P

M4/L

M4/R

M4/S

	€ S DPH/€ BEZ DPH
[B]	**219,00**/182,50
[C]	**259,00**/215,83

M4/D

M5/P

M5/L

M5/R

M5/S

M5/N

M5/D

	€ S DPH/€ BEZ DPH
[B]	**219,00**/182,50
[C]	**259,00**/215,83

DVEROVÉ KRÍDLO BEZFALCOVÉ

PROWANSIA

PO/P

PW/P

	€ S DPH/€ BEZ DPH
[B]	**249,00**/207,50
[C]	**289,00**/240,83

[B]: Bianco (BG)
[C]: Alaska (AS)
informácie o modeloch v katalógu na stránke: 61

ZÁRUBNE, LIŠTY A ŠTVRŤVALČEKY

	PONUKA	SEGMENTOVÁ OBLOŽKOVÁ ZÁRUBŇA TYP SW	SEGMENTOVÁ OBLOŽKOVÁ ZÁRUBŇA TYP S8	PEVNÁ MDF ZÁRUBŇA (100 x 43) MF/Z	ŠTVRŤVALČEK VYPUKLÝ	LIŠTA 60 mm L/MF	LIŠTA 80 mm L/M8
				€ S DPH/€ BEZ DPH	**€ S DPH**/€ BEZ DPH	**€ S DPH**/€ BEZ DPH	**€ S DPH**/€ BEZ DPH
BASIC [A]	BUK (BU)	TABUĽKA 1		**68,00**/56,67	**17,00**/14,17	**17,00**/14,17	**22,00**/18,33
	DUB [DB]						
PREMIUM [B]	ALBA (AA)			**75,00**/62,50	**22,00**/18,33	**22,00**/18,33	**29,00**/24,17
	AMBER (AB)						
	ARCTIC (AT)						
	BIANCO (BG)						
	CATANIA (CT)						
	DADO (DO)						
	LEMON (LJ)						
	NORDIC (NO)*						
	OFRAM (OR)						
	PÍNIA (PI)						
	SILVER (SL)						
	SOMO (SO)						
	TABACO (TJ)						
	TRUFLA (TF)						
EXTREME [C]	ALASKA (AS)			**88,00**/73,33			
	BETON (BT)						
	EKO (EM)						
	FREDO (FM)						
	GRAFIT (GM)						
	KORAL (KL)						
	MAGNÓLIA (MM)						
	MARRONE (MR)						
	NERO (NE)						
	PLATINO (PM)						
	ROYAL (RL)						
CPL [D]	ANTRACIT (AC)**					X	**38,00**/31,67
	DUB (DC)				X	X	
	GRIS (GC)**				**21,00**/17,50	X	
	LUMINO (LC)				X	X	
	NOCE (NC)				X	X	
	ŠEDÁ (PC)**				**21,00**/17,50	X	
	SNOW (SC)**					X	

Príplatok za zárubne v rozmere 110:
Príplatok za zárubne pre dvojkrídlové dvere: 50%

Príplatok za zárubne pre jednokrídlové dvere v rozmere 100:
Príplatok za lišty a štvrťvalčeky pre dvojkrídlové dvere: 20%

dostupné v univerzálnych kompletoch obsahujúcich prvky pre samostatné skrátenie v rozmere 80 (symbol 09) aj do 180 (symbol 99)

* Do vypredania zásob.
** Štvrťvalčeky vo farbach Antracit (AC), Gris (GC), Šedá (PC), Snow (SC) ako komplet k dverám DAKAR sú malované približnou farbou s palety RAL.

SEGMENTOVÁ OBLOŽKOVÁ ZÁRUBŇA

FÓLIOVANÁ SW S OBLOŽKOU 6cm, FÓLIOVANÁ S8 S OBLOŽKOU 8cm

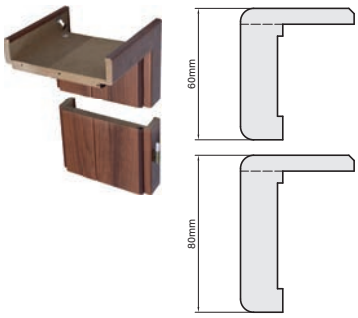

				BASIC [A]: BUK (BU) DUB (DB)	PREMIUM [B]: ALBA (AA) AMBER (AB) ARCTIC (AT) BIANCO (BG) DADO (DO) CATANIA (CT) LEMON (LJ) NORDIC (NO)* OFRAM (OR) PINIA (PI) SILVER (SL) SOMO (SO) TABACO (TJ) TRUFLA (TF)	EXTREME [C]: ALASKA (AS) BETON (BT) EKO (EM) FREDO (FM) GRAFIT (GM) KORAL (KL) MAGNOLIA (MM) MARRONE (MR) NERO (NE) PLATINO (PM) ROYAL (RL)	CPL [D]: ANTRACIT (AC) DUB (DC) GRIS (GC) LUMINO (LC) NOCE (NC) SEDA (PC) SNOW (SC)
Symbol	**Hrúbka steny mm**	**Zloženie stredových častí**		**€ S DPH**/€ BEZ DPH	**€ S DPH**/€ BEZ DPH	**€ S DPH**/€ BEZ DPH	**€ S DPH**/€ BEZ DPH
A	75-95			**103,00**/85,83	**115,00**/95,83	**171,00**/142,50	**142,00**/118,33
B	95-115			**113,00**/94,17	**124,00**/103,33	**175,00**/145,83	**162,00**/135,00
C	120-140						
D	140-160			**123,00**/102,50	**137,00**/114,17	**186,00**/155,00	**172,00**/143,33
E	160-180						
F	180-200			**135,00**/112,50	**150,00**/125,00	**203,00**/169,17	**190,00**/158,33
G	200-220						
H	220-240						
I	240-260	140+100	ASYMETRICKÉ ZLOŽENIE PANELOV	**155,00**/129,17	**171,00**/142,50	**233,00**/194,17	**218,00**/181,67
J	260-280	140+120					
K	280-300	140+140					
1	300-320	140+160		**168,00**/140,00	**184,00**/153,33	**263,00**/219,17	**239,00**/199,17
2	320-340	140+180					
3	340-360	140+200					
4	360-380	140+220		**184,00**/153,33	**197,00**/164,17	**280,00**/233,33	**255,00**/212,50
5	380-400	220+160					
6	400-420	220+180					
7	420-440	220+200		**202,00**/168,33	**210,00**/175,00	**334,00**/278,33	**279,00**/232,50
8	440-460	220+220					
9	460-480	220+120+120					
0	480-500	220+140+120					

* do vypredania zásob

TUNELY A OBLOŽKY: TÝKA SA ZÁRUBNÍ SW/S8

BASIC [A], PREMIUM [B], EXTREME [C], EXTREME [C], CPL [D]	
	€ S DPH/€ BEZ DPH
TUNEL	CENA VYBRANÉHO ROZMERU A FARBY (BEZ PRÍPLATKU)
OBLOŽKA STANDARD (K/SW/Z) (6cm) / (K/S8/Z) (8cm)	**41,00**/34,17 CENA ZA JEDEN KOMPLET NA JEDNU STRANU
OBLOŽKA ROZŠIRUJÚCA O DODATOČNÉ 2cm (K/SW/P) (6cm) / (K/S8/P) (8cm)	**52,00**/43,33 CENA ZA JEDEN KOMPLET NA JEDNU STRANU

KĽUČKY DVERÍ

MODEL	PRE DVERÍ BAZALT
FARBA	PATINA, NIKEL NATIERANÝ, ČIERNA
KĽUČKA	**21,00** / 17,50
ŠTÍT T	-
ŠTÍT Y	**10,00** [8,33]
ŠTÍT L	-

MODEL	IBIZA
FARBA	ČIERNA
KĽUČKA	**29,00** / 24,17
ŠTÍT T	**15,00** / 12,50
ŠTÍT Y	
ŠTÍT L	**21,00** / 17,50

	DOPLNKY ZA PRÍPLATOK: KRÍDLA RÁMOVÉ A PLOCHÉ	€ S DPH/€ BEZ DPH
1	VETRACIE OTVORY Z PVC(1 RAD)	**10,00**/8,33
2	VENTILAČNÝ VÝFREZ	**10,00**/8,33
3	VYROBENIE KRÍDLA V POSUVNEJ VERZII	**23,00**/19,17
4	SKRÁTENIE DVERÍ VO VÝROBE do 20mm (MODEL: TOSKANIA, PROWANSIA, NICEA, AFRO, AFRO LOFT)	**17,00**/14,17
5	SKRÁTENIE ZÁRUBNE VO VÝROBE do 20mm	**17,00**/14,17
6	SKRÁTENIE DVERÍ VO VÝROBE do 60mm (INÉ MODELY OKREM VYŠŠIE UVEDENYCH)	**17,00**/14,17
7	SKRÁTENIE ZÁRUBNE VO VÝROBE do 60mm	**17,00**/14,17
8	VETRACIA MRIEŽKA (OKREM MODELU HAGA H1)	**13,00**/10,83
9	KRÍDLO PLOCHÉ ROZMER 100 ZASKLENIE AKO ROZMER 90 (TECHNOLÓGIA STANDARD)	**17,00**/14,17
10	VYPLNENIE DREVOTRIESKA (TECHNOLÓGIA STANDARD rozm. 60-90	**64,00**/53,33
11	VYPLNENIE DREVOTRIESKA (TECHNOLÓGIA STANDARD rozm. 100	**64,00**/53,33
12	ZOSILNENIE POD SAMOZATVÁRAČ	**10,00**/8,33
13	ZOSILNENIE OBLOŽKOVEJ ZÁRUBNE POD SAMOZATVÁRAČ	**10,00**/8,33
14	DRUHÝ ZÁMOK MODEL SOFIA, AKUSTIK, FOGO	**19,00**/15,83
15	ZOSILNENIE DREVOTRIESKOU S HLINÍKOVOU PÁSOVINOU (MODEL SOFIA (SH))	**88,00**/73,33
16	PRÍPLATOK ZA ROZMER 100 (MODEL SOFIA (SH))	**66,00**/55,00
17	KRÍDLO ROZMER 100 MODEL DAKAR (DP)	**68,00**/56,67
18	VYROBENIE KRÍDLA BEZ OTVORU NA KĽÚČ (G)	bez príplatku
19	VYROBENIE KRÍDLO PLOCHÉ NA 2 PÁNTY	bez príplatku
20	PRAH DREVENÝ	**12,00**/10,00
21	PRAH HLINIKOVÝ	**52,00**/43,33
22	KLESAJÚCE TESNENIE	**76,00**/63,33

	TECHNICKÉ DVERE: MODEL BAZALT	€ S DPH/€ BEZ DPH
1	SKRÁTENIE DVERÍ A ZÁRUBNE VO VÝROBE do 60mm	**34,00**/28,33
2	KRYTKY NA PÁNTY SADA NA 1 PANT	**7,00**/5,83
3	PRÍPLATOK ZA OBLOŽKOVÚ ZÁRUBŇU	**189,00**/157,50
4	HLINIKOVÝ PRAH	**52,00**/43,33
5	KĽUČKA	**21,00**/17,50
6	HORNÝ ŠTÍT	**10,00**/8,33
7	VLOŽKA NA DVERE Bazalt 30/45 mm	**21,00**/17,50

	TECHNICKÉ DVERE: MODEL AKUSTIK	€ S DPH/€ BEZ DPH
1	KRÍDLO ROZMER 100 (AKUSTIK A1, A2)	**48,00**/40,00
2	KRÍDLO ROZMER 100 (AKUSTIK A4)	**69,00**/57,50
3	SKRÁTENIE KRÍDLA VO VÝROBE do 60 mmm A1, A2	**17,00**/14,17
4	SKRÁTENIE DVERÍ A4 VO VÝROBE do 60 mmm A4	**34,00**/28,33

	TECHNICKÉ DVERE: MODEL FOGO	€ S DPH/€ BEZ DPH
1	PEVNÉ BEZPEČNOSTNÉ TŘNE DVERE FOGO	**24,00**/20,00
2	KUKÁTKO DVERE FOGO	**31,00**/25,83
3	SAMOZATVÁRAČ S RAMIENKOM NOŽNÍC	**67,00**/55,83
4	KRÍDLO (model F1-F2) ROZMER 100	**120,00**/100,00
5	VLOŽKA DVERE (F1-F2) 35/45	**29,00**/24,17
6	KĽUČKA DVERE Fogo (F1-F2)	**24,00**/20,00
7	ŠTÍT Fogo (F1-F2)	**9,00**/7,50
8	DRUHÝ ZÁMOK DVERE FOGO	**19,00**/15,83

	POSUVNÉ KRÍDLA	€ S DPH/€ BEZ DPH
1	VYROBENIE KRÍDLA V POSUVNEJ VERZII	**23,00**/19,17

TABULKA 1: HÁKOVÉ ZÁMKY - MADLO HRANATÉ

FARBY	MADLO (1pár - 2 ks.)	ZÁMOK NA DÓZICKÝ KĽÚČ	ZÁMOK WC
	€ S DPH/€ BEZ DPH	€ S DPH/€ BEZ DPH	€ S DPH/€ BEZ DPH
CHRÓM SATINA	**42,00**/35,00	**63,00**/52,50	**72,00**/60,00

TABULKA 1: ZÁMKY HÁKOVÉ - MADLO ŠTVORCOVÉ

	MADLO (1pár - 2 ks.)	ZÁMOK NA KĽÚČ KĽÚČIK SKLADANÝ	ZÁMOK WC
ENGER			
	€ S DPH/€ BEZ DPH	€ S DPH/€ BEZ DPH	€ S DPH/€ BEZ DPH
NEREZ	**32,00**/26,67	**72,00**/60,00	**102,00**/85,00

TABULKA 1: ZÁMKY HÁKOVÉ - OVÁLNE MADLÁ

FARBY	MADLO (1pár - 2 ks.)	ZÁMOK NA DÓZICKÝ KĽÚČ	ZÁMOK WC
	€ S DPH/€ BEZ DPH	€ S DPH/€ BEZ DPH	€ S DPH/€ BEZ DPH
CHRÓM SATINA	**37,00**/30,83	**60,00**/50,00	**74,00**/61,67
ZLATÝ PATINA	**37,00**/30,83	**60,00**/50,00	**74,00**/61,67

DOPLNKY ZA PRÍPLATOK	
	€ S DPH/€ BEZ DPH
posuvný mechanizmus (1800mm)	**65,00**/54,17
posuvný mechanizmus (2000mm)	**69,00**/57,50
dorazová lišta	**10,00**/8,33
krycia garniža	**63,00**/52,50
posuvné krídlo (fréz zospoduv štandarde)	cena vybraného modelu dverí + príplatok **23,00**/19,17
bezpántová zárubňa	cena obložkovej zárubne (SW)
oceľové madlá	cena vybraného modelu tabuľka 1

ROZDELENIE POVRCHOV DVERÍ CENTURION-R

BASIC [A]

Buk (BP)

PREMIUM [B]

Alba (AA)
Amber (AB)
Arctic (AT)
Bianco (BG)
Buk (BU)*
NOVÁ FARBA! Catania (CT)
Dado (DO)
Dub (DB)*
Lemon (LJ)
Nordic (NO)**
Ofram (OR)
Pínia (PI)
Silver (SL)
Somo (SO)
Tabaco (TJ)
Trufla (TF)

* krídla fóliované
** do vypredania zásob

EXTREME [C]

NOVÁ FARBA! Beton (BT)
PP Eko (EM)
PP Fredo (FM)
PP RYFLA Grafit (GM)
PVC Koral (KL)
PP RYFLA Magnólia (MM)
PVC Marrone (MR)
PP Platino (PM)
PVC Royal (RL)

BEST QUALITY DVERE CENTURION ZÁRUKA 6 ROKOV

EXTREME [C]

PP Alaska (AS)
NOVÁ FARBA! Nero (NE)

CPL [D]

CPL Antracit (AC)
CPL Dub (DC)
Gris (GC)
CPL Lumino (LC)
CPL Noce (NC)
CPL Šedá (PC)
CPL Snow (SC)

CENTURION-R VÝROBCA DVERÍ
ul. Łany 1, 38-500 Sanok
tel. +48 13 465 38 80 sekretariat
tel. +48 13 465 38 81, 465 38 82 marketing
fax +48 13 465 38 88
e-mail: biuro@centurion.com.pl
info@centurion.com.pl
www.centurion-r.sk

PARTNER

POZOR!
Farby predstavovaných
výrobkov sa môžu odlišovať od originálu.

Cenník 2021 platí od 10 Júla 2021.
Vydavateľ si vyhradzuje právo na omyly
a chyby v tomto vydaní.